NCC2-90 磁保持继电器

1 适用范围

1H,1D触点形式；触点切换电流可达90A；应用于遥控、遥测、通讯、自动控制、机电一体化及电力电子设备中，特别是用于电子式电能表中；

符合标准：GB/T 21711.1、JB/T 10923、IE 61810-1。

2 正常工作条件和安装条件

温度范围	-40℃~+70℃
相对湿度	+20℃达95%
大气压力	86kPa~106kPa
工作位置	任意

3 主要参数及技术性能

3.1 触点参数

触点形式	1H(A)、1D(B)
初始接触电阻	≤1mΩ
触点材料	银合金
触点负载(阻性)	60A/80A/90A 250VAC
最大开关电压	250VAC
最大开关电流	90A
最大切换功率	22500VA
电气寿命(次)	6×10^3
机械寿命(次)	3×10^5

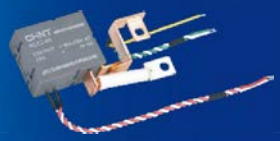

3.2 性能、特征参数

绝缘电阻		1000MΩ(500VDC)
介质耐压	触点线圈间	4000VAC
	断开触点间	1500VAC
动作时间（23℃，额定电压下）		≤20ms
释放时间（23℃，额定电压下）		≤20ms
冲击(稳定性)		峰值加速度150m/s²，脉冲持续时间11ms
振动		60Hz恒定振幅0.075mm，10~150Hz
引出端形式		快连接式
外形尺寸(mm)		39×32×18（产品本体）

3.3 线圈参数

额定功耗	单线圈：1.5W,双线圈：3W
动作电压	≤80%额定电压
推荐脉冲电压宽度	(100～300)ms

3.4 规格参数

单线圈

额定电压VDC	动作电压VDC(≤)	线圈电阻Ω±10%
5	4	16.6
6	4.8	24
9	7.2	54
12	9.6	96
24	19.2	384
48	38.4	1536

双线圈

额定电压VDC	动作电压VDC(≤)	线圈电阻Ω±10%
5	4	2×8.3
6	4.8	2×12
9	7.2	2×27
12	9.6	2×48
24	19.2	2×192
48	38.4	2×768

备注：线圈参数、规格参数是线圈温度在23℃时的值。

4 外形及安装尺寸

NCC2-90/SY01（带屏蔽罩）

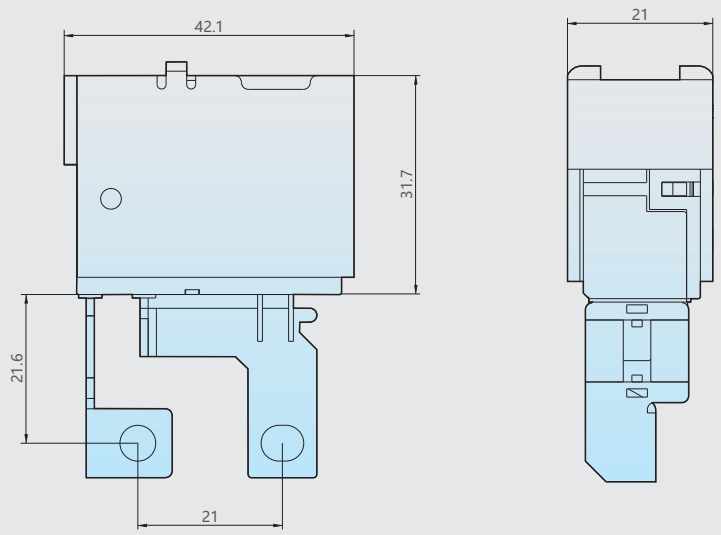

NCC2-90/SR01

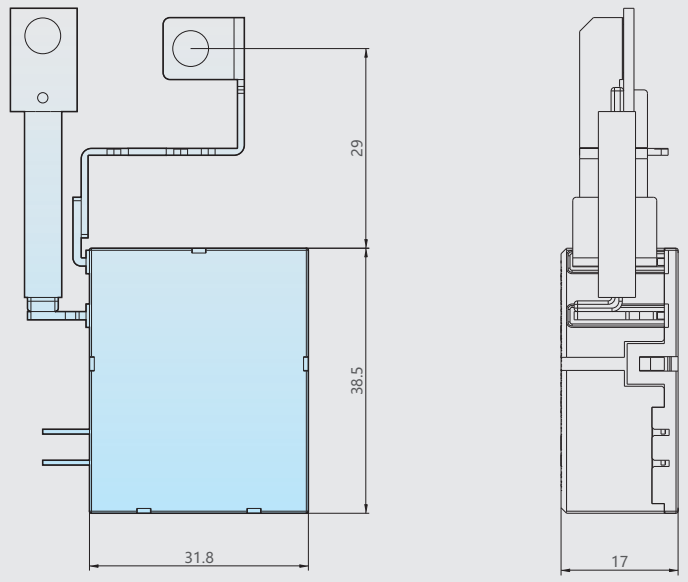

NCC2-90/SR02

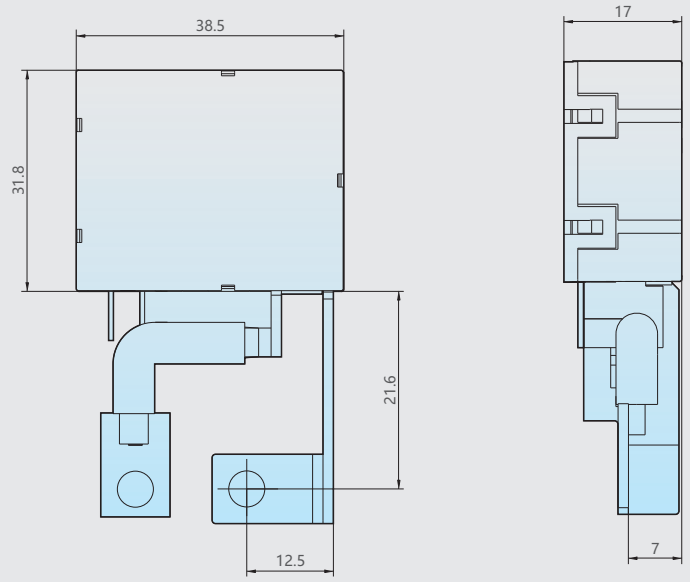

NCC2-90/SR03

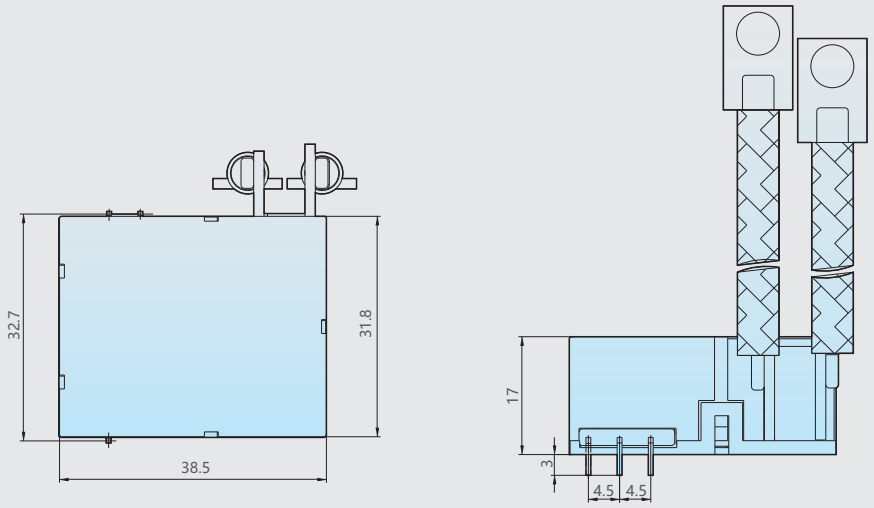

注：外形尺寸可根据客户实际需求进行

5 订货须知

NCC2-90	/	S	R	90A	9VDC	
继电器型号		线圈类型: S：单线圈 D：双线圈	引出端形式: R：软连接 Y：硬连接	触点容量 60：60A 80：80A 90：90A	线圈额定电压(VDC): 5,6,9,12,24,48	客户特殊要求 无：标准型 01：..... 02：..... . . .

NCC2-100 磁保持继电器

1 适用范围

1H,1D触点形式；触点切换电流可达120A；应用于遥控、遥测、通讯、自动控制、机电一体化及电力电子设备中，特别是用于电子式电能表中；符合标准：GB/T 21711.1、JB/T 10923、IE 61810-1。

2 正常工作条件和安装条件

温度范围	-40℃~+70℃
相对湿度	+20℃达95%
大气压力	86kPa~106kPa
工作位置	任意

3 主要参数及技术性能

3.1 触点参数

触点形式	1H(A)、1D(B)
初始接触电阻	≤1mΩ
触点材料	银合金
触点负载(阻性)	100A/120A 250VAC
最大开关电压	250VAC
最大开关电流	120A
最大切换功率	30000VA
电气寿命(次)	6×10^3
机械寿命(次)	3×10^5

3.2 性能、特征参数

绝缘电阻		1000MΩ(500VDC)
介质耐压	触点线圈间	4000VAC
	断开触点间	1800VAC
动作时间（23℃，额定电压下）		≤20ms
释放时间（23℃，额定电压下）		≤20ms
冲击(稳定性)		峰值加速度150m/s²，脉冲持续时间11ms
振动		60Hz恒定振幅0.075mm，10~150Hz
引出端形式		快连接式
外形尺寸(mm)		44×38×23（产品本体）

3.3 线圈参数

产品规格	NCC2-100 100A	NCC2-100 120A
额定功耗	单线圈:2.4W 双线圈:4.8W	单线圈:3W 双线圈:6W
动作电压	≤80%额定电压	
推荐脉冲电压宽度	（100～300）ms	

3.4规格参数

NCC2-100 100A

单线圈

额定电压VDC	动作电压VDC(≤)	线圈电阻Ω±10%
5	4	10.4
6	4.8	15
9	7.2	34
12	9.6	60
24	19.2	240
48	38.4	960

双线圈

额定电压VDC	动作电压VDC(≤)	线圈电阻Ω±10%
5	4	2×5.2
6	4.8	2×7.5
9	7.2	2×17
12	9.6	2×30
24	19.2	2×125
48	38.4	2×500

NCC2-100 120A

单线圈

额定电压VDC	动作电压VDC(≤)	线圈电阻Ω±10%
5	4	8.3
6	4.8	12
9	7.2	27
12	9.6	48
24	19.2	192
48	38.4	768

双线圈

额定电压VDC	动作电压VDC(≤)	线圈电阻Ω±10%
5	4	2×4.2
6	4.8	2×6
9	7.2	2×13.5
12	9.6	2×24
24	19.2	2×96
48	38.4	2×384

备注：线圈参数、规格参数是线圈温度在23℃时的值。

4 外形及安装尺寸

NCC2-100 外形及安装尺寸

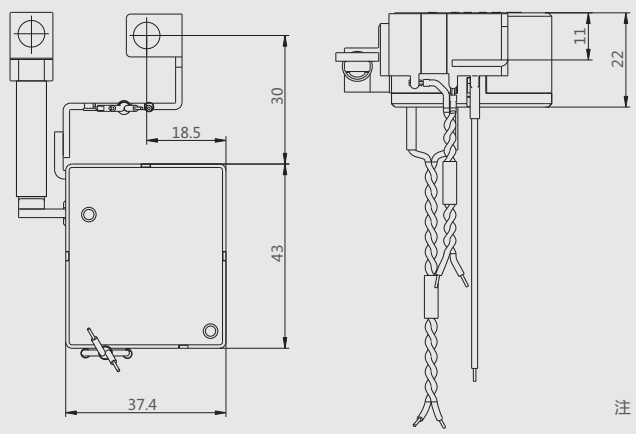

注：外形尺寸可根据客户实际需求进行

5 订货须知

NCC2-100	/	S	R	100A	9VDC	
继电器型号		线圈类型: S：单线圈 D：双线圈	引出端形式: R：软连接 Y：硬连接	触点容量 100：100A 120：120A	线圈额定电压(VDC): 5,6,9,12,24,48	客户特殊要求 无：标准型 01：..... 02：..... . . .